Toimintomoduuli FM5

VR 71

0020197290_02 - 12.10.2022

fi Asennusohjeet

sv Installationsanvisning

fi **Asennusohjeet** **3**
sv **Installationsanvisning** **10**

Asennusohjeet

Sisältö

1 Turvallisuus ... 4
1.1 Tarkoituksenmukainen käyttö ... 4
1.2 Yleiset turvaohjeet ... 4
1.3 Määräykset (direktiivit, lait, normit) ... 5
2 Dokumentaatiota koskevat ohjeet ... 6
2.1 Muut sovellettavat asiakirjat ... 6
2.2 Asiakirjojen säilyttäminen ... 6
2.3 Ohjeiden voimassaolo ... 6
3 Tuotekuvaus ... 6
3.1 Käytetty nimikkeistö ... 6
3.2 Tuotteen rakenne ... 6
3.3 Päätoiminto ... 6
3.4 Tyyppikilpi ... 6
3.5 CE-merkintä ... 6
4 Asennus ... 6
4.1 Toimitukseen sisältyvien osien tarkastus ... 6
4.2 Johtojen valinta ... 6
4.3 Kotelon etuosan irrotus ... 7
4.4 Seinätelineen asennus ... 7
4.5 Kotelon etuosan asennus ... 7
5 Sähköasennus ... 7
5.1 Johdotuksen tekeminen ... 7
6 Käytöstäpoisto ... 8
6.1 Lämmityslaitteen poistaminen käytöstä ... 8
7 Kierrätys ja hävittäminen ... 8
8 Asiakaspalvelu ... 9
9 Tekniset tiedot ... 9

1 Turvallisuus

1.1 Tarkoituksenmukainen käyttö

Jos tuotetta käytetään epäasianmukaisella tai tarkoitukseen kuulumattomalla tavalla, käyttö voi vaurioittaa tuotetta tai aiheuttaa muita aineellisia vahinkoja.

Tuote on järjestelmän komponentti, joka laajentaa järjestelmän toimintoja. Säädin ohjaa ja säätelee toimintoja eBUS-liittimen kautta.

Käyttö on sallittu vain seuraavan säätimen kanssa:

– **VRC 700 / VRC 720**

Tarkoituksenmukaiseen käyttöön kuuluu:

– mukana toimitettavien tuotteen sekä laitteiston kaikkien osien käyttö-, asennus- ja huolto-ohjeiden noudattaminen
– kaikkien ohjeissa mainittujen tarkastus- ja huoltoehtojen noudattaminen.

Tätä tuotetta saavat käyttää vähintään 8 vuotta täyttäneet lapset ja sellaiset henkilöt, joiden fyysiset, sensoriset tai mentaaliset kyvyt ovat rajoittuneet tai joilla ei ole tarvittavaa kokemusta ja tietoa, jos heille on valvotusti tai todistettavasti neuvottu tuotteen turvallinen käyttö ja jos he ymmärtävät käyttöön liittyvät vaarat. Lapset eivät saa leikkiä tuotteella. Lapset eivät saa tehdä valvomatta puhdistustoimenpiteitä eivätkä omistajan tehtäväksi tarkoitettuja huoltotöitä.

Tarkoituksenmukainen käyttö käsittää lisäksi IP-koodin mukaisen asennuksen.

Muu kuin oheisessa käyttöohjeessa kuvattu käyttö tai käyttö, joka ei vastaa tässä kuvattua käyttöä, ei ole tarkoituksenmukaista käyttöä. Epäasianmukaista käyttöä on myös kaikki välitön kaupallinen ja teollinen käyttö.

Huomautus!

Kaikki epäasianmukainen käyttö on kiellettyä.

1.2 Yleiset turvaohjeet

1.2.1 Riittämättömän pätevyyden vaara

Seuraavia töitä saa tehdä ainoastaan ammattilainen, jolla on kyseisten töiden edellyttämä riittävä pätevyys:

– Asennus
– Irrotus
– Asennus ja liitännät
– Käyttöönotto
– Tarkastus ja huolto
– Korjaus
– Käytöstäpoisto

► Toimi nykytekniikan edellyttämällä tavalla.

1.2.2 sähköiskun aiheuttama hengenvaara

Jos kosket sähköä johtaviin osiin, seurauksena on sähköiskun aiheuttama hengenvaara.

Ennen kuin ryhdyt tekemään tuotteelle toimenpiteitä:

► Kytke tuote jännitteettömäksi katkaisemalla kaikki virransyötöt kaikkinapaisesti (jännitteenkatkaisulaite, jonka kosketusväli on vähintään 3 mm, esimerkiksi sulake tai vikavirtasuojakytkin).
► Estä tahaton päällekytkeytyminen.
► Tarkasta jännitteettömyys.

1.2.3 Toimintahäiriöiden vaara

► Korjaa turvallisuuteen vaikuttavat häiriöt, viat ja vauriot välittömästi.
► Liitä ainoastaan teknisesti moitteettomasti toimivia laitteita, kuten pumppuja ja säätömoottoreita.
► Verkkojännitejohdot sekä anturi- ja väyläjohdot pitää vetää erilleen toisistaan, jos niiden pituus on yli 10 metriä.
► Kiinnitä kaikki liitäntäjohdot kotelon mukana toimitetun vedonpoistimen avulla.
► Älä käytä laitteen vapaita liittimiä apuliittiminä myöhemmissä johdotuksissa.

1.2.4 Sopimattomien työkalujen käytöstä aiheutuva aineellisten vahinkojen vaara

► Käytä asianmukaista työkalua.

1.3 Määräykset (direktiivit, lait, normit)

- Noudata kansallisia määräyksiä, standardeja, direktiivejä, asetuksia ja lakeja.

2 Dokumentaatiota koskevat ohjeet

2.1 Muut sovellettavat asiakirjat

► Noudata ehdottomasti kaikkia laitteiston osia koskevia käyttö- ja asennusohjeita.

2.2 Asiakirjojen säilyttäminen

► Anna nämä ohjeet sekä kaikki muut pätevät asiakirjat laitteiston omistajalle.

2.3 Ohjeiden voimassaolo

Nämä ohjeet koskevat ainoastaan seuraavia:

VR 71 – tuotenumero

Suomi	0020184847

3 Tuotekuvaus

3.1 Käytetty nimikkeistö

– Toimintomoduuli **FM5** tai **FM5**: nimikkeen **VR 71** sijaan
– Järjestelmäsäädin: nimikkeen **VRC 700 / VRC 720** sijaan

3.2 Tuotteen rakenne

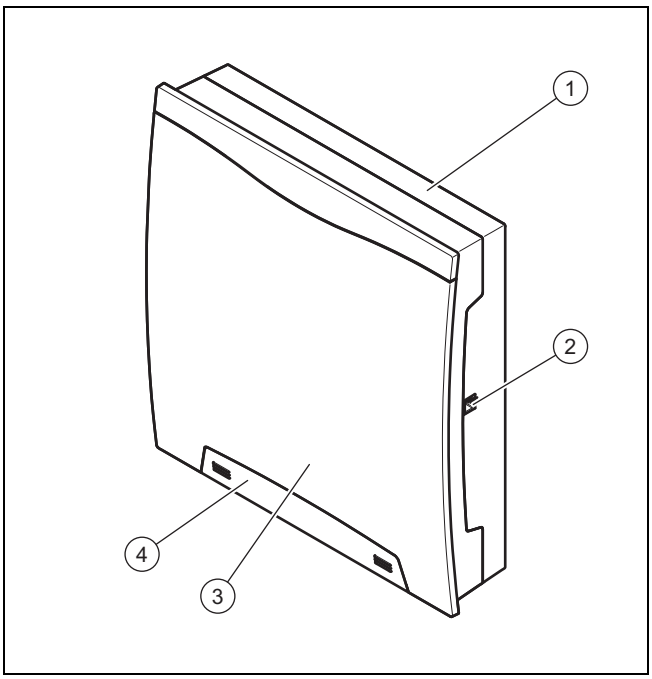

1	Seinäteline	3	Kotelon etuosa
2	Diagnoosiliitäntä	4	Kiinnitysruuvin suojus

3.3 Päätoiminto

Tuotteessa on tuloja ja lähtöjä. Tulojen ja lähtöjen eri liitäntäpaikat mahdollistavat erilaisten järjestelmien toteutuksen. Tulojen ja lähtöjen konfiguraatio tehdään järjestelmäsäätimeen.

3.4 Tyyppikilpi

Tyyppikilpi sijaitsee kotelon oikealla puolella.

Tyyppikilven tiedot	Merkitys
Sarjanumero	tunnistus, 7. - 16. numero = tuotenumero
VR 71	Tuotteen nimitys
V	Käyttöjännite
W	Tehonkulutus
⎯⁄⎯	Kytkentäteho per rele ja kokonaiskytkentäteho

3.5 CE-merkintä

CE-merkinnällä osoitetaan, että tuote täyttää asianmukaisten direktiivien olennaiset vaatimukset vaatimustenmukaisuusvakuutuksen mukaisesti.

Vaatimustenmukaisuusvakuutus on saatavilla tarkasteltavaksi valmistajalta.

4 Asennus

4.1 Toimitukseen sisältyvien osien tarkastus

► Tarkasta, että toimitus sisältää kaikki asianmukaiset osat.

Lukumäärä	Rakenneosa
1	**FM5**
4	**VR 10**
1	**VR 11**
1	Asennuksen lisävarusteet (ruuvit, tapit)
1	Dokumentaatio

4.2 Johtojen valinta

► Käytä johdotukseen vain kaupasta saatavia johtoja.
► Älä käytä verkkojännitejohtoina taipuisia johtoja.
► Käytä verkkojännitejohtoina vaippajohtoja (esimerkiksi NYM 3 x 1,5).

Johdon halkaisija

Verkkojännitteellinen liitäntäjohto (pumppujen tai sekoittimen liitäntäkaapeli)	≥ 1,5 mm²
eBUS-johto (pienoisjännite)	≥ 0,75 mm²
Anturijohto (pienjännite)	≥ 0,75 mm²

Johdon pituus

Anturijohdot	≤ 50 m
Väyläjohdot	≤ 125 m

4.3 Kotelon etuosan irrotus

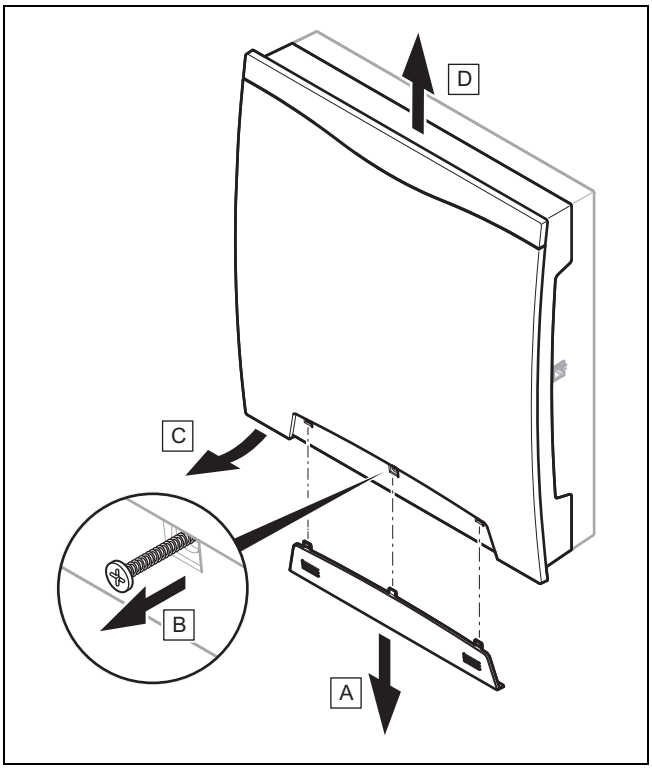

► Irrota kotelon etuosa kuvan mukaan.

4.4 Seinätelineen asennus

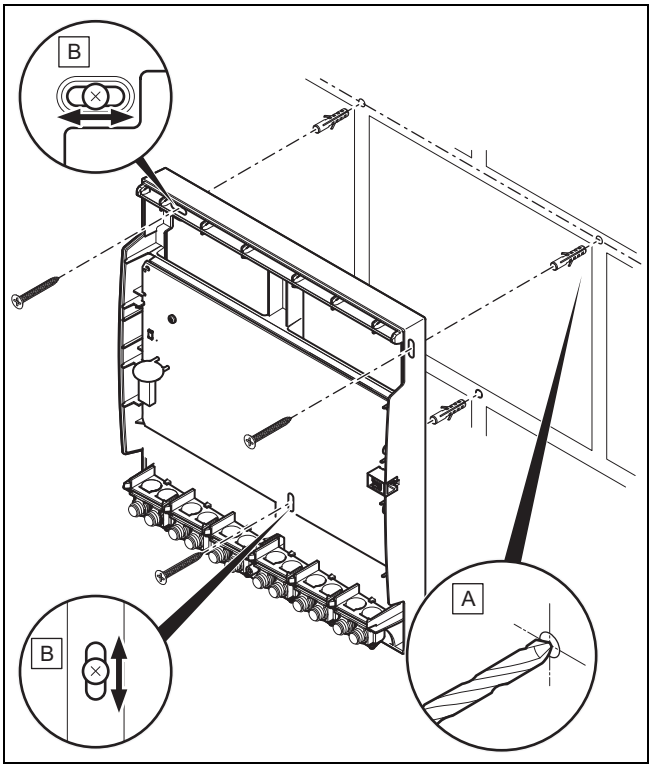

► Asenna seinäteline tarkoitukseen soveltuvilla kiinnitystarvikkeilla kuvan mukaan.

4.5 Kotelon etuosan asennus

1. Aseta kotelon etuosa ylös seinätelineeseen.
2. Kiinnitä kotelon etuosa kiinnitysruuvilla.
3. Työnnä suojus kiinnitysruuvin päälle siten, että suojus lukittuu paikalleen.

5 Sähköasennus

Sähköasennuksen saa tehdä ainoastaan sähköalan ammattilainen.

5.1 Johdotuksen tekeminen

Vaara!
Sähköiskuvaara

Kun teet töitä matalajänniteverkkoliitännällä varustetuille sähköosille, on olemassa sähköiskuvaara.

► Irrota tuote sähköverkosta.
► Estä tuotteen tahaton päällekytkeytyminen.
► Tarkasta tuotteen jännitteettömyys.
► Avaa tuote vain, kun se on jännitteettömässä tilassa.

1. Irrota kotelon etuosa. (→ sivu 7)

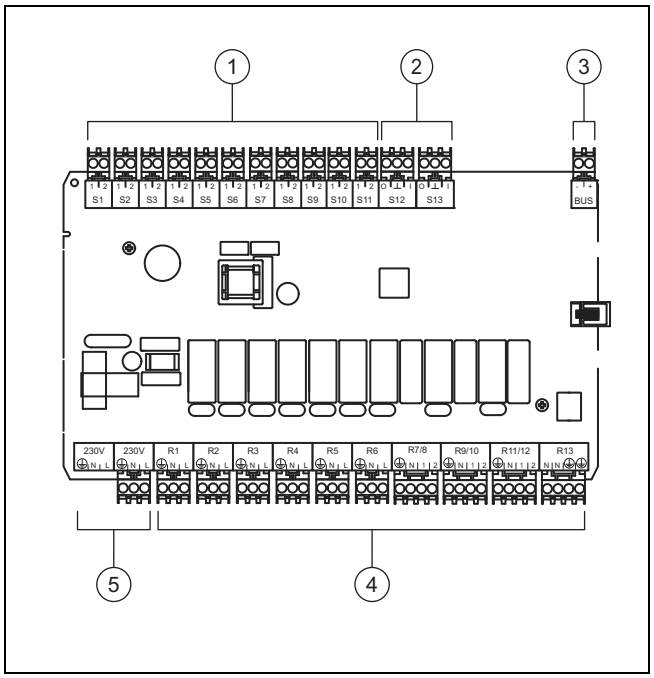

1	Tulo	4	Lähtö
2	Tulo ja lähtö	5	Verkkoliitäntä
3	eBUS-väylä		

2. Liitä valitun järjestelmäkaavion tarvittavat tulot ja lähdöt.
3. Liitä tuote käyttämällä kiinteää liitäntää ja katkaisulaitetta, jonka kosketusväli on vähintään 3 mm (esimerkiksi sulake tai tehonsäätökytkin).

Vaara!

Epäasianmukainen asennus voi aiheuttaa vaurioita!

Liitäntälankojen kuoriminen liian pitkältä matkalta voi aiheuttaa johdinlangan tahattoman irtoamisen ja sen myötä johtaa elektroniikan oikosulkuun ja vaurioitumiseen.

- ► Vältä oikosulkuvaara kuorimalla taipuisien johtojen ulkosuojakerrosta enintään 2,5 cm.
- ► Vedä johdot asianmukaisesti.
- ► Käytä vedonpoistinta.

4. Kuori johdon ulkosuojakerrosta varoen vaurioittamasta liitäntälankojen suojusta.

Johdon liittäminen ylempään kytkentäkiskoon

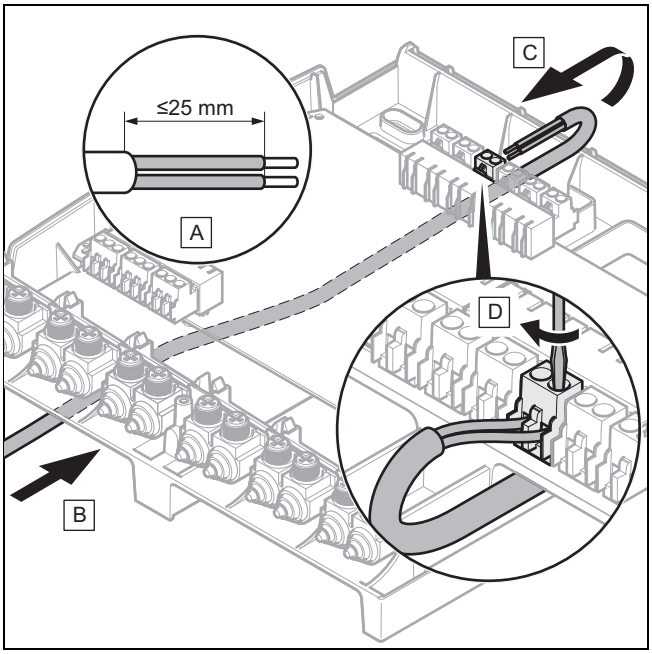

5. Työnnä seinän ja seinätelineen välinen liitettävä johto ylempään kytkentäkiskoon.
6. Liitä tarvittavat tulot ja lähdöt kuvan mukaan.
7. Liitä eBUS-johto piirilevyn kytkentäkiskoon. Huomioi tällöin järjestelmän oikea napaisuus.

Johdon liittäminen alempaan kytkentäkiskoon

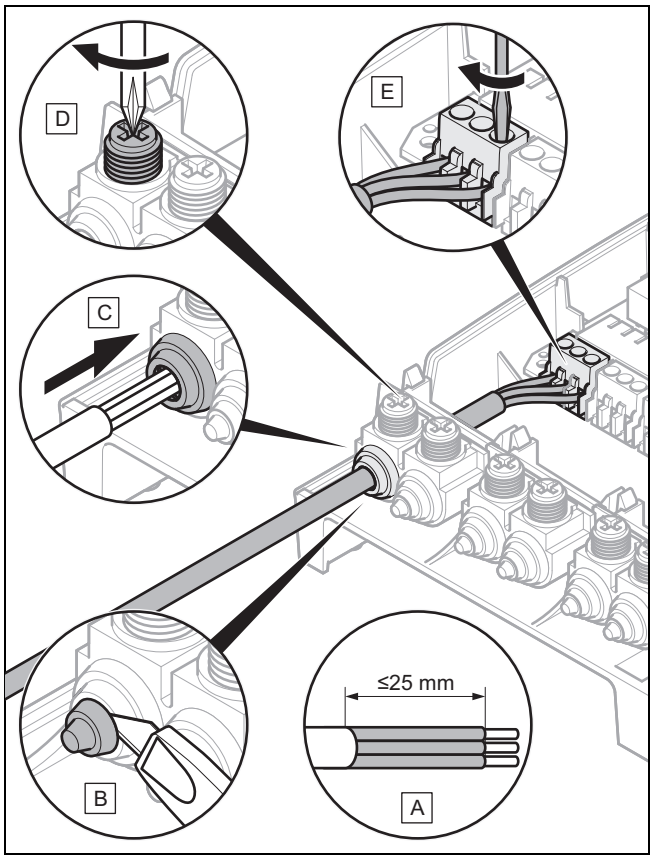

8. Liitä kaikki tarvittavat johdot kuvan mukaan.
9. Asenna kotelon etuosa. (→ sivu 7)

6 Käytöstäpoisto

6.1 Lämmityslaitteen poistaminen käytöstä

- ► Poista lämmityslaitteen kaikki järjestelmäkomponentit käytöstä yksittäisten järjestelmäkomponenttien asennusohjeiden mukaan.

6.1.1 Tuotteen irrotus seinästä

1. Irrota kotelon etuosa. (→ sivu 7)
2. Irrota johdot tuotteen kytkentäkiskosta.
3. Irrota seinäteline seinästä.

7 Kierrätys ja hävittäminen

Tämä tuote on EU-direktiivissä 2012/19/EU tarkoitettu sähkö- tai elektroniikkalaite. Laitteen kehityksessä ja valmistuksessa on käytetty korkealaatuisia materiaaleja ja komponentteja. Ne voidaan kierrättää ja käyttää uudelleen.

Tutustu oman maasi voimassa oleviin määräyksiin koskien sähkö- ja elektroniikkalaiteromun erilliskeräystä. Vanhojen laitteiden oikeanlainen hävittäminen auttaa suojelemaan ympäristöä ja ihmisiä mahdollisilta negatiivisilta seurauksilta.

- ► Hävitä pakkaus asianmukaisella tavalla.
- ► Noudata kaikkia asiaa koskevia määräyksiä.

Tuotteen hävittäminen

Jos tuote on merkitty tällä symbolilla:

- ► Älä hävitä tuotetta tällöin talousjätteen mukana.
- ► Vie tuote sen sijaan sähkö- ja elektroniikkaromun keräyspisteeseen.

Paristojen/akkujen hävittäminen

Jos tuote sisältää paristoja/akkuja, jotka on merkitty tällä symbolilla:

- ► Hävitä paristot/akut tällöin toimittamalla ne paristojen/akkujen keräyspisteeseen.
  - ◁ **Edellytys:** Paristot/akut voi irrottaa tuotteesta ilman vaurioita. Muussa tapauksessa paristot/akut tulee hävittää yhdessä tuotteen kanssa.
- ► Lainsäädännön mukaan loppukäyttäjällä on velvollisuus toimittaa käytetyt paristot/akut asianmukaisiin keräyspisteisiin.

Henkilötietojen poistaminen

Asiattomat kolmannet osapuolet saattavat käyttää henkilötietoja väärin.

Jos tuote sisältää henkilötietoja:

- ► Varmista, ennen hävittämistä, ettei tuotteessa ole näkyvillä eikä tuote sisällä mitään henkilötietoja (esimerkiksi online-kirjautumistiedot jne.).

8 Asiakaspalvelu

Asiakaspalvelumme yhteystiedot löytyvät takapuolella mainitun osoitteen alta.

9 Tekniset tiedot

Mitoitusjännite	230 V AC
Verkkotaajuus	50 Hz
Kokonaisvirta	≤ 6,3 A
Lähtövirta per lähtö	≤ 2 A
Lähtövirta yhteensä	6 A
Mitoitusjännite	2 500 V
maks. pienoisjännite (ELV)	24 V DC
Turvallinen pienoisjännite (SELV)	24 V DC
Toimintatapa	Tyyppi 1.B.C.Y
Liitäntä	Y
Suojausluokka	IP 20
Suojausluokka	I
Likaantumisaste	2
Ympäristön lämpötila	0 … 60 °C
suht. ilmankosteus	20 … 95 %
Korkeus	293 mm
Leveys	277 mm
Syvyys	68 mm

Installationsanvisning

Innehåll

1 Säkerhet ... 11
1.1 Avsedd användning ... 11
1.2 Allmänna säkerhetsanvisningar ... 11
1.3 Föreskrifter (riktlinjer, lagar, normer) ... 11
2 Hänvisningar till dokumentation ... 12
2.1 Följ anvisningarna i övrig dokumentation ... 12
2.2 Förvaring av dokumentation ... 12
2.3 Anvisningens giltighet ... 12
3 Produktbeskrivning ... 12
3.1 Använd nomenklatur ... 12
3.2 Produktens uppbyggnad ... 12
3.3 Huvudfunktion ... 12
3.4 Typskylt ... 12
3.5 CE-märkning ... 12
4 Montering ... 12
4.1 Kontrollera leveransomfattningen ... 12
4.2 Urval av ledningar ... 12
4.3 Demontera främre skyddskåpan ... 13
4.4 Montera väggsockel ... 13
4.5 Montera främre skyddskåpa ... 13
5 Elinstallation ... 13
5.1 Utföra ledningsdragning ... 13
6 Avställning ... 14
6.1 Ta värmeanläggning ur drift ... 14
7 Återvinning och avfallshantering ... 14
8 Kundtjänst ... 15
9 Tekniska data ... 15

1 Säkerhet

1.1 Avsedd användning

Felaktig eller ej avsedd användning kan skada produkten eller andra materiella värden.

Produkten är en systemkomponent som utvidgar systemets funktionalitet. En reglering styr och reglerar funktionerna via ett eBUS-gränssnitt.

Drift är endast tillåtet med följande regleringar:

– **VRC 700 / VRC 720**

Avsedd användning innefattar:

– att bifogade drift-, installations- och underhållsanvisningar för produkten och anläggningens övriga komponenter följs
– att alla besiktnings- och underhållsvillkor som anges i anvisningarna uppfylls.

Denna produkt får användas av barn över 8 år samt av personer som har fysiska, sensoriska eller mentala funktionshinder eller saknar erfarenhet och kunskap, förutsatt att de står under uppsikt eller instruerats i hur produkten används på ett säkert sätt och förstår vilka faror den kan medföra. Barn får inte leka med produkten. Rengöring eller användarunderhåll får inte utföras av barn utan uppsikt av någon vuxen.

Den ändamålsenliga användningen omfattar därutöver installationen enligt IP-kod.

All användning utom sådan som beskrivs i dessa anvisningar eller som utgår från sådan gäller som ej avsedd användning. All direkt kommersiell och industriell användning gäller också som ej avsedd användning.

Obs!

Missbruk är ej tillåtet.

1.2 Allmänna säkerhetsanvisningar

1.2.1 Fara på grund av otillräcklig kvalifikation

Följande arbeten får bara utföras av fackhantverkare med tillräcklig kvalifikation:

– Montering
– Demontering
– Installation
– Driftsättning
– Besiktning och underhåll
– Reparation
– Avställning

▸ Arbeta i enlighet med modern teknisk standard.

1.2.2 Livsfara pga. elektrisk stöt

Om du rör vid spänningsförande komponenter föreligger livsfara pga. el.

Innan du utför arbeten på produkten:

▸ Gör produkten spänningslös genom att alla strömförsörjningar kopplas från vid alla poler (elektrisk avskiljning med minst 3 mm kontaktavstånd, t.ex. säkringar eller ledningsskyddsbrytare).
▸ Säkra mot oavsiktlig påslagning.
▸ Kontrollera att det inte finns någon spänning kvar.

1.2.3 Risker genom felfunktion

▸ Åtgärda omedelbart fel och skador som kan inverka på säkerheten.
▸ Anslut endast tekniskt felfria enheter, såsom pumpar och ställmotorer.
▸ Dra nätspänningsledningar och givar- resp. bussledningar, som är längre än 10 m separat.
▸ Alla anslutningskablar ska fästas i huset med den medföljande dragavlastningen.
▸ Använd inte lediga plintar på apparaterna som stödplintar för fortsatt dragning.

1.2.4 Risk för materiella skador på grund av olämpligt verktyg

▸ Använd korrekta verktyg.

1.3 Föreskrifter (riktlinjer, lagar, normer)

▸ Beakta nationella föreskrifter, normer, riktlinjer, förordningar och lagar.

2 Hänvisningar till dokumentation

2.1 Följ anvisningarna i övrig dokumentation

► Följ alltid de driftinstruktioner och installationsanvisningar som medföljer systemets komponenter.

2.2 Förvaring av dokumentation

► Lämna över denna anvisning och all övrig dokumentation till användaren.

2.3 Anvisningens giltighet

Denna anvisning gäller endast för:

VR 71 – Artikelnummer

Finland	0020184847

3 Produktbeskrivning

3.1 Använd nomenklatur

– Funktionsmodul **FM5** eller **FM5**: istället för **VR 71**
– Systemreglering: istället för **VRC 700 / VRC 720**

3.2 Produktens uppbyggnad

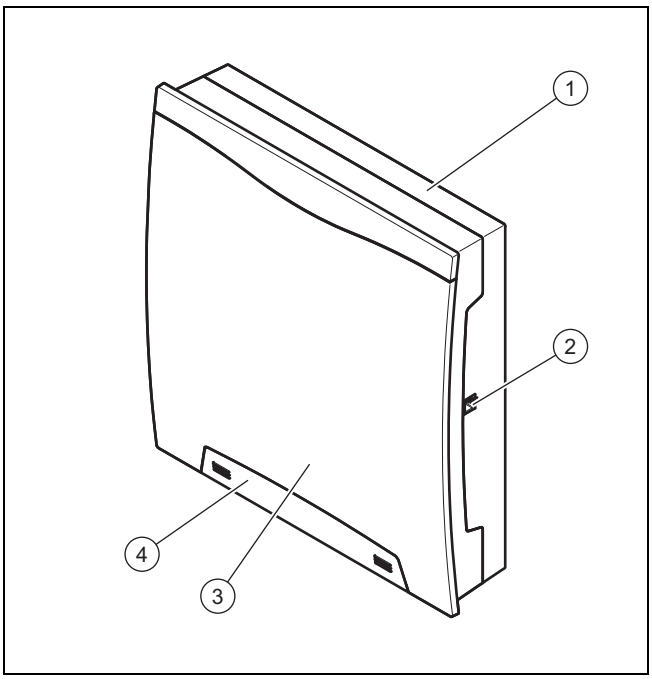

1	Väggsockel	3	Skyddskåpa
2	Diagnosanslutning	4	Fästskruvens övertäckning

3.3 Huvudfunktion

Produkten har in- och utgångar. Genom att belägga in- och utgångarna på olika sätt kan olika system realiseras. Konfigurationen av in- och utgångarna görs på systemregleringen.

3.4 Typskylt

Typskylten befinner sig på höger sida om höljet.

Uppgift på typskylten	Betydelse
Serienummer	För identifiering, 7 till 16 siffror = produktens artikelnummer
VR 71	Produktbeteckning
V	Driftspänning
W	Effektförbrukning
⎯⎯/⎯	Kopplingseffekt per relä och total kopplingseffekt

3.5 CE-märkning

CE-märkningen dokumenterar att produkten i enlighet med försäkran om överensstämmelse uppfyller de grundläggande krav som ställs av tillämpliga direktiv.

Försäkran om överensstämmelse finns hos tillverkaren.

4 Montering

4.1 Kontrollera leveransomfattningen

► Kontrollera att alla delar finns med.

Antal	Del
1	**FM5**
4	**VR 10**
1	**VR 11**
1	Monteringstillbehör (skruvar, pluggar)
1	Dokumentation

4.2 Urval av ledningar

► Använd vanliga ledningar vid kabeldragningen.
► Använd inga flexibla ledningar för nätspänningsledningar.
► Använd mantelledningar för nätspänningsledningar (t.ex. NYM 3x1,5).

Ledningstvärsnitt

Anslutningsledning för nätspänning (pump- eller blandaranslutningskabel)	≥ 1,5 mm²
eBUS-ledning (lågspänning)	≥ 0,75 mm²
Givarkablar (lågspänning)	≥ 0,75 mm²

Ledningslängd

Givarkablar	≤ 50 m
Busskablar	≤ 125 m

4.3 Demontera främre skyddskåpan

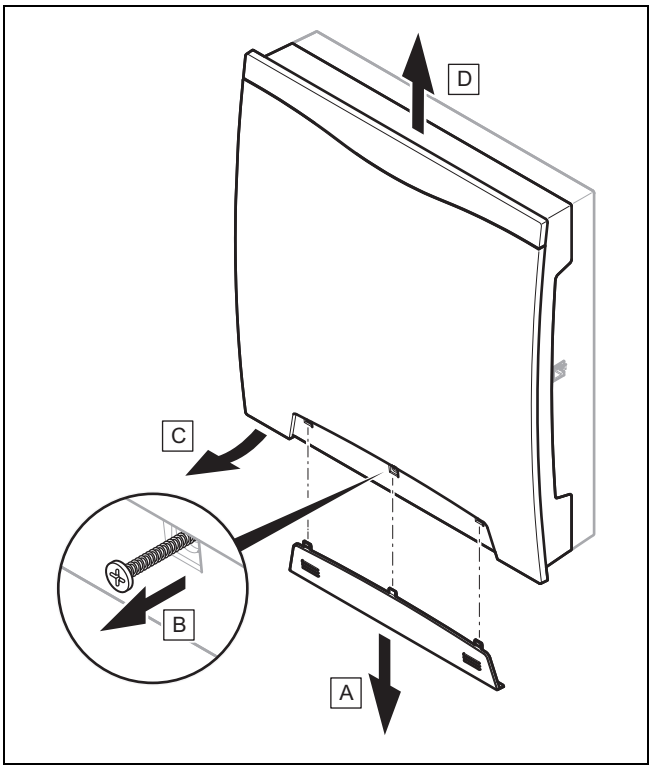

► Demontera frontinklädnaden enligt bilden.

4.4 Montera väggsockel

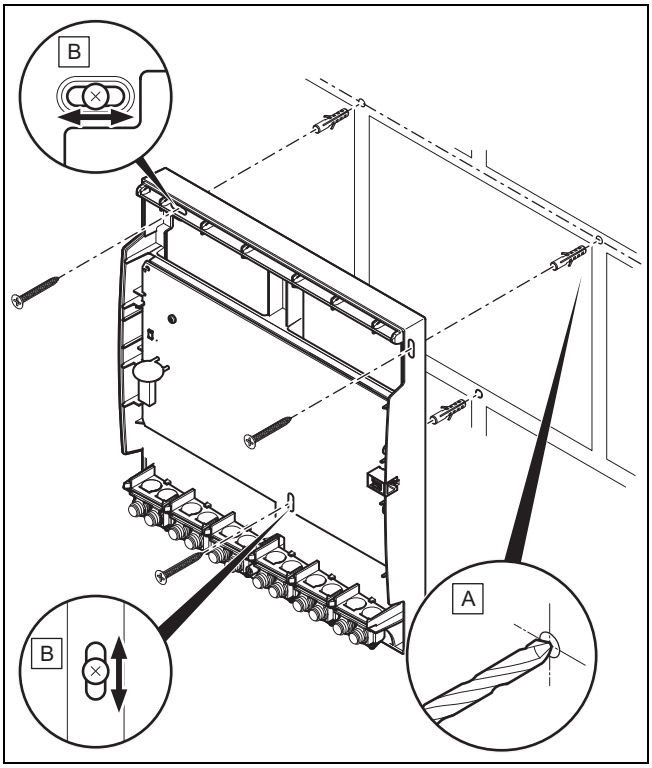

► Montera väggsockeln med lämpligt fästmaterial enligt bilden.

4.5 Montera främre skyddskåpa

1. Häng upp frontinklädnaden upptills i väggsockeln.
2. Säkra den främre skyddskåpan med fästskruven.
3. Skjut täckskyddet över fästskruven tills täckskyddet hakar i.

5 Elinstallation

Elinstallationen får bara utföras av en behörig elektriker.

5.1 Utföra ledningsdragning

Fara!
Risk för elektriska stötar

Vid arbeten på elektriska komponenter med anslutning till lågspänningsnätet finns risk för elektriska stötar.

► Koppla loss produkten från strömförsörjningen.
► Se till att produkten inte kan kopplas in igen av misstag.
► Kontrollera att produkten är spänningsfri.
► Öppna endast produkten i spänningslöst tillstånd.

1. Demontera den främre skyddskåpan. (→ Sida 13)

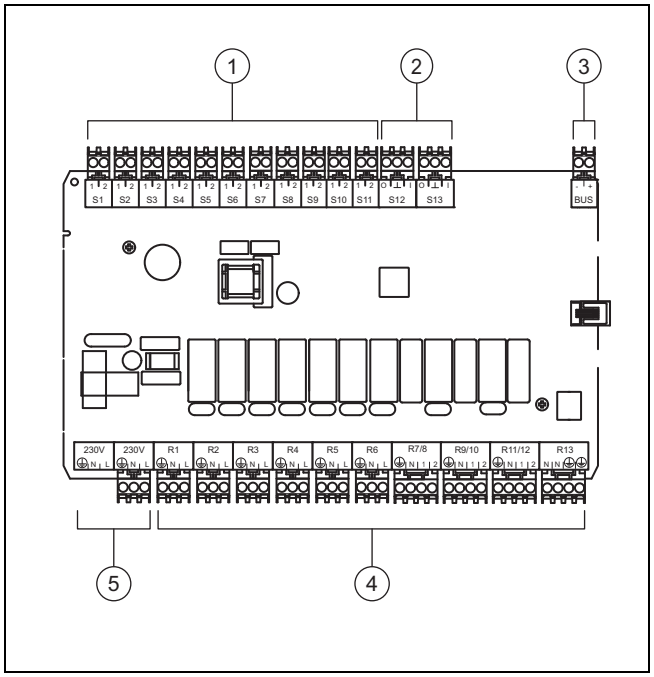

1	Ingång	4	Utgång
2	In- och utgång	5	Nätanslutning
3	eBUS		

2. Anslut de erforderliga in- och utgångarna för det valda systemschemat.
3. Anslut produkten via en fast anslutning och en säkerhetsbrytare med en kontaktöppning på minst 3 mm (t.ex. säkringar eller effektbrytare).

Fara!

Skaderisk pga. ej sakkunnig installation!

Alltför långt avisolerade anslutningstrådar kan leda till kortslutningar och skador på elektroniken genom att en ledare lossnar.

- ► För att undvika kortslutningar, skala av högst 2,5 cm av den yttre manteln på flexibla ledningar.
- ► Dra eBUS-ledningarna korrekt.
- ► Använd dragavlastningarna.

4. Avisolera ledningens yttre hölje, utan att skada anslutningstrådarnas hölje.

Anslut ledningen till den övre plintlisten

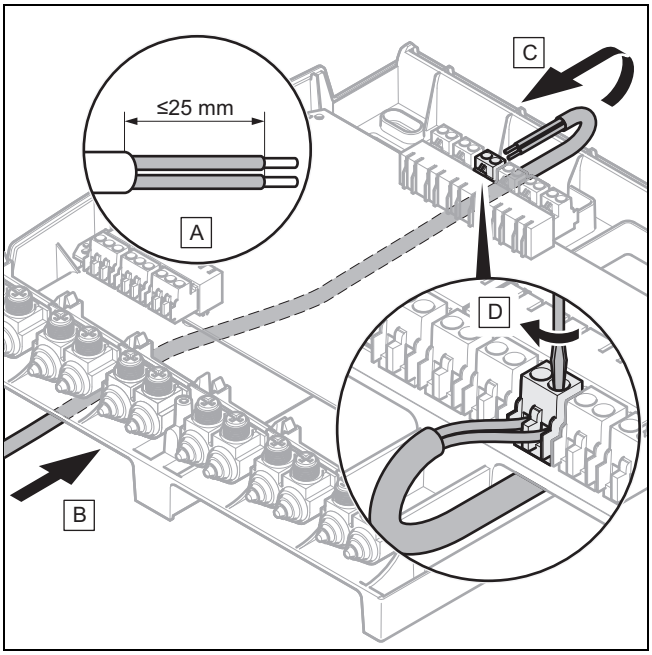

5. Skjut den ledning som skall anslutas mellan vägg och väggsockel till den övre klämlisten.
6. Anslut de erforderliga in- och utgångarna enligt bilden.
7. Anslut eBUS-ledningen till kretskortets anslutningslist. Se till att polariteten i systemet är korrekt.

Anslut ledningen till den nedre anslutningslisten

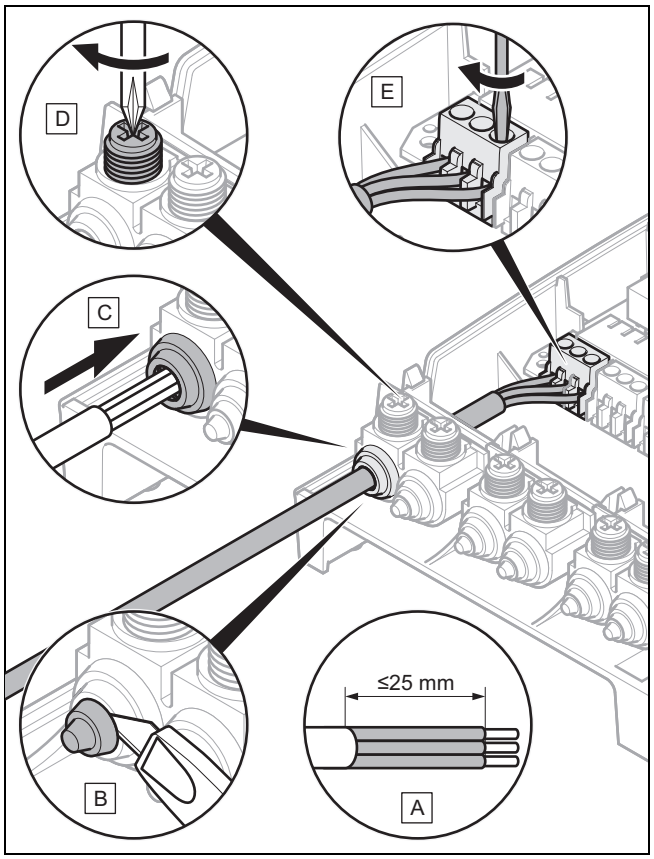

8. Anslut alla erforderliga ledningar enligt bilden.
9. Montera den främre skyddskåpan. (→ Sida 13)

6 Avställning

6.1 Ta värmeanläggning ur drift

- ► Ta alla värmeanläggningens systemkomponenter ur drift enligt beskrivningarna i installationsanvisningarna för de enskilda systemkomponenterna.

6.1.1 Demontera produkten från väggen

1. Demontera den främre skyddskåpan. (→ Sida 13)
2. Lossa ledningarna från produktens plintlist.
3. Skruva av väggsockeln från väggen.

7 Återvinning och avfallshantering

Denna produkt är en elektrisk/elektronisk apparat i enlighet med EU-direktivet 2012/19/EU. Produkten har utvecklats och tillverkats av material och komponenter i hög kvalitet. Dessa kan återvinnas och återanvändas.

Ta reda på bestämmelserna i ditt land gällande insamling av förbrukade elektriska eller elektroniska produkter. Om äldre apparater avfallshanteras korrekt skyddas människor och miljö mot potentiell negativ påverkan.

- ► Avfallshantera emballaget enligt gällande föreskrifter.
- ► Följ alla relevanta bestämmelser.

Avfallshantering produkt

Om produkten är märkt med denna symbol:

- Avfallshantera i detta fall inte produkten tillsammans med hushållsavfallet.
- Lämna istället in produkten på ett insamlingsställe för el- och elektronikskrot.

Avfallshantera batterier

Följande gäller om produkten innehåller batterier märkta med denna symbol:

- Lämna gamla batterier till kommunens insamlingsställe för batterier.
  - ◁ **Krav:** Det ska gå att lossa batterierna ur produkten utan att batterierna går sönder. Annars ska batterierna avfallshanteras tillsammans med produkten.
- Enligt lagstadgade regler måste konsumenten lämna in förbrukade batterier.

Radera personuppgifter

Personuppgifter kan missbrukas av obehörig tredje part.

Om produkten innehåller personuppgifter:

- Kontrollera att det inte finns några personuppgifter på eller i produkten (t.ex. inloggningsuppgifter och liknande) innan du avfallshanterar den.

8 Kundtjänst

Kontaktinformationen för vår kundtjänst hittar du på den adress som anges på baksidan eller på www.vaillant.com.

9 Tekniska data

Dimensioneringsspänning	230 V AC
Nätfrekvens	50 Hz
Totalström	≤ 6,3 A
Utgångsström per utgång	≤ 2 A
Utgångsström totalt	6 A
Nominell stötspänning	2 500 V
max. klenspänning (ELV)	24 V DC
Säkerhetsklenspänning (SELV)	24 V DC
Verkanssätt	Typ 1.B.C.Y
Typ av anslutning	Y
Skyddsklass	IP 20
Skyddsklass	I
Nedsmutsningsgrad	2
Omgivningstemperatur	0 … 60 °C
Relativ luftfuktighet	20 … 95 %
Höjd	293 mm
Bredd	277 mm
Djup	68 mm

Supplier
Vaillant A/S
Dybendalsvænget 3 ▮ DK-2630 Taastrup
Telefon 0045 46160200
info@vaillant.dk ▮ www.vaillant.fi

0020197290_02

Publisher/manufacturer
Vaillant GmbH
Berghauser Str. 40 ▮ D-42859 Remscheid
Tel. +49 2191 18 0 ▮ Fax +49 2191 18 2810
info@vaillant.de ▮ www.vaillant.de

© These instructions, or parts thereof, are protected by copyright and may be reproduced or distributed only with the manufacturer's written consent. Subject to technical modifications.